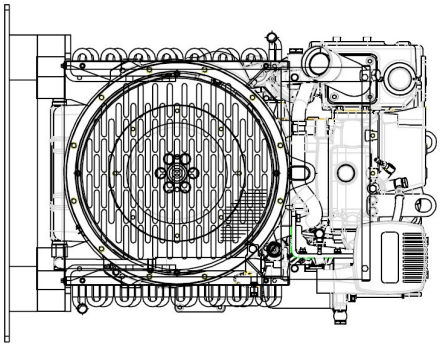

# VTE PAGURO 22EK 400V APERTO

**Prezzo:**

## 12.256,00 € iva esclusa

**Product description:**

### VTE PAGURO 22EK Aperto 22 KVA

VTE PAGURO 22EK aperto è un gruppo elettrogeno marino trifase da 22 KVA, con motore Kohler alimentato a diesel da 1500 giri/minuto e raffreddato ad acqua con scambiatore di calore acqua/aria in acciaio inox.
Per evitare il danneggiamento delle parti a contatto con l'acqua di mare i componenti sono tutti costruiti in acciaio inox 316 L.
Nella versione silenziata, le emissioni acustiche pari a 49 dB(A) del VTE PAGURO 22EK sono ridotte al minimo in quanto è costruito con raffreddamento ad acqua e con doppio sistema antivibrante; in questo modo risulta tra i più **silenziati** del suo genere.
Il gruppo elettrogeno marino VTE PAGURO 22EK con motore da 1500 giri/minuto è compatto e poco ingombrante ed è indicato per l'utilizzo su imbarcazioni di medie dimensioni ottimo per dare energia alla tua barca in piena serenità.

Carburante: Diesel
Giri motore (giri/min): 1500
Tipo fase: Trifase
Potenza continuativa trifase (KVA): 22
Frequenza (Hz): 50
Tensione (V): 400
Motore: KOHLER KDI 2504
Avviamento: Elettrico
Silenziato: NO
Raffreddamento: Ad acqua dolce con scambiatore di calore
Peso a secco (Kg): 500
Lunghezza (mm): 1107
Larghezza (mm): 600
Altezza (mm): 768.5
AVR

**Motore**

Il motore Kohler alimentato a diesel rende il gruppo elettrogeno marino VTE PAGURO Aperto 22EK 400Vefficiente ed affidabile.
Progettato con scambiatore di calore acqua/aria in acciaio inox.

**Alternatore**

L'alternatore del VTE PAGURO Aperto 22EK è sincrono, senza spazzole e con isolamento in classe H. Il regolatore di tensione **AVR** stabilizza il voltaggio e rende il VTE PAGURO Aperto 22EK perfetto per alimentare anche i dispositivi elettronici più sensibili e dispositivi che temono gli sbalzi di tensione e di corrente.
Inoltre è raffreddato ad acqua dolce tramite scambiatore di calore in acciaio INOX AISI 316 L.
Compreso nell'alternatore è presente il caricabatteria per la batteria d'avviamento dedicata da 12 V / 8 A.

Se stai cercando un altro genere di prodotto puoi consultare l'intero catalogo di gruppi elettrogeni marini.

Immagini e dati tecnici non impegnativi.

**Product features:**

Tipo fase: Trifase
Potenza uso continuativo trifase (KW): 20
Potenza uso continuativo trifase (KVA): 22
Carburante: Diesel
Frequenza (Hz): 50
Tensione (V): 400
Motore: Kohler KDI 2504
Giri motore (giri/min): 1500
Avviamento: Elettrico
Numero cilindri: 4
Raffreddamento: Acqua
Alternatore: Senza spazzole
Lunghezza (mm): 1107
Larghezza (mm): 600
Altezza (mm): 768
Peso a secco (Kg): 500
Silenziato: No
Super silenziato: No

Tipo di prodotto: Gruppo elettrogeno
Regolatore di tensione: AVR
Marca Motore: Kohler