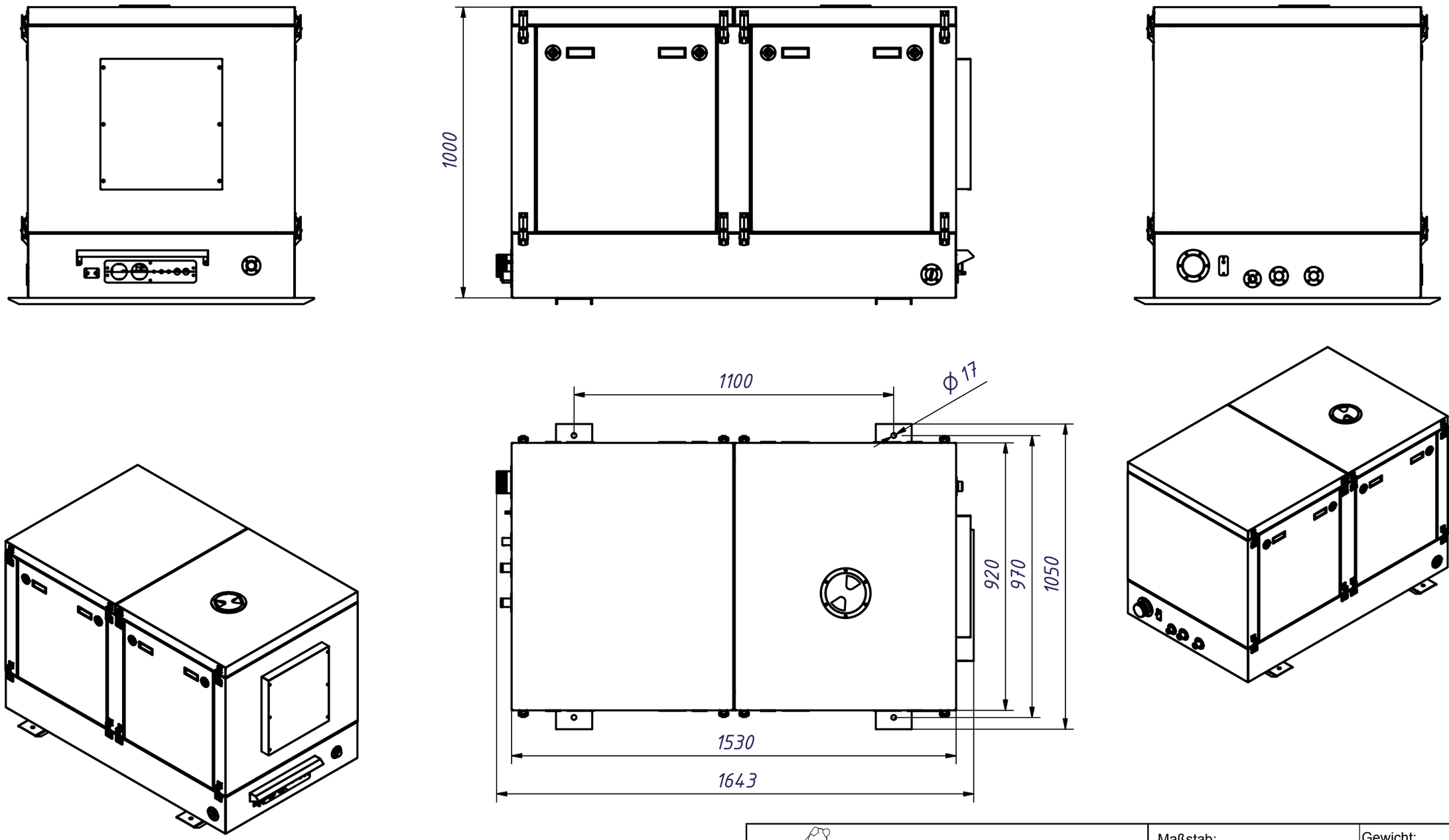


Fischer Panda
Otto-Hahn-Str. 32-34 D-33104 Paderborn Tel.: (05254) 9202-0
Fax (05254) 9202-550 info@fischerpanda.de www.fischerpanda.de

| Zust. | Änderungen | Datum | Name |
|---|---|---|---|

| | Datum | Name |
|---|---|---|
| Bearb. | 20.04.2012 | sswierczek |
| Gepr. | | |
| erst Prüfer: | | |

Allgemeintoleranzen nach DIN ISO 2768-mK

Schutzvermerk nach DIN 34 beachten !

Maßstab: | Gewicht: kg

Material: | Halbzeug:

Artikel Nr.: 02.03.01.022P

P60/4 PMS B120117 2010.03.06

Model Nr.: FP2-051072

2D Zeichnungs Nr. FP1-024369

Blatt 1 /1

A3

Ersatz für -

Ersetzt durch -