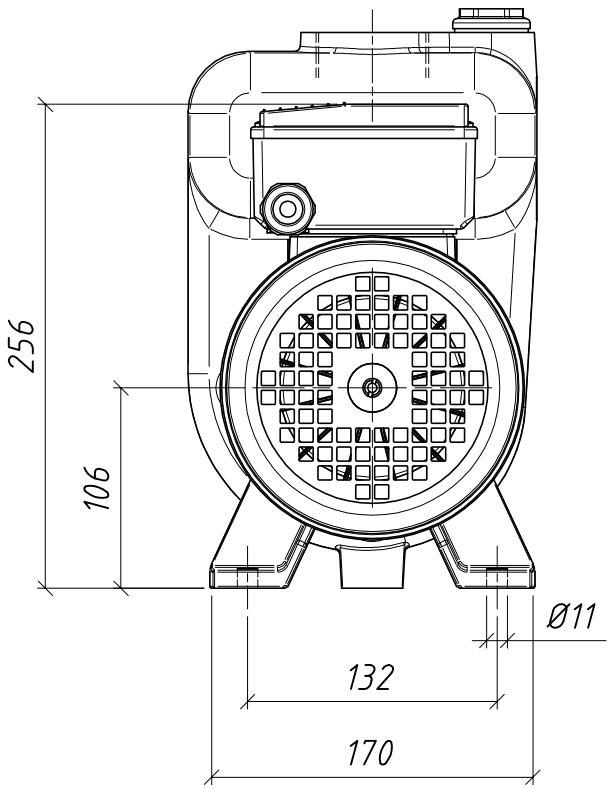

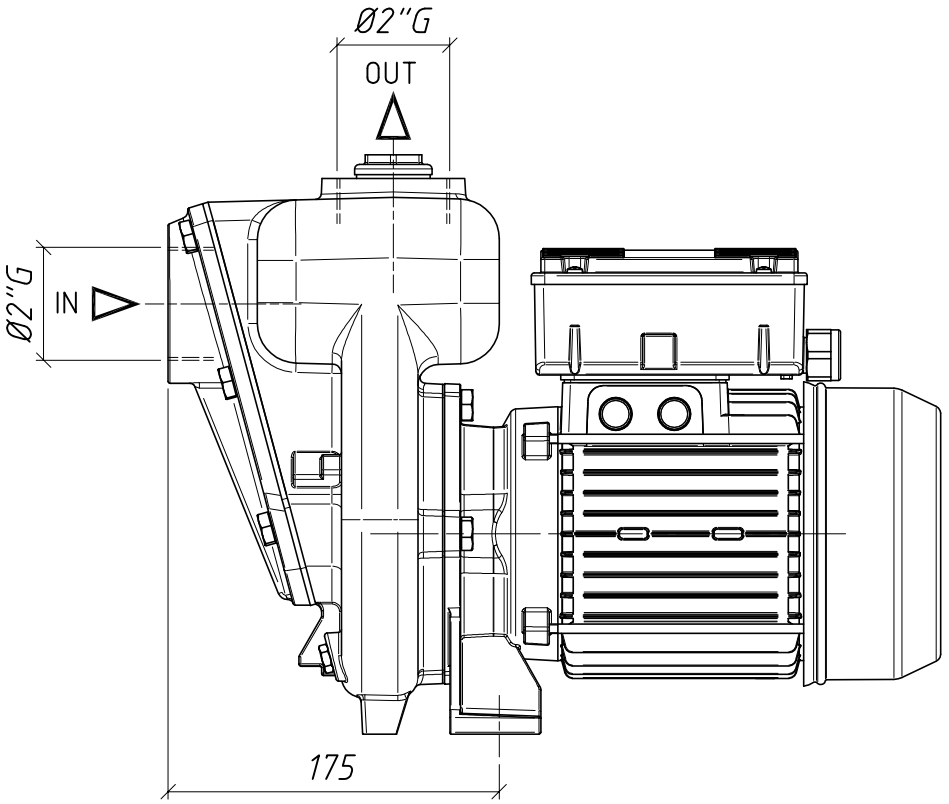

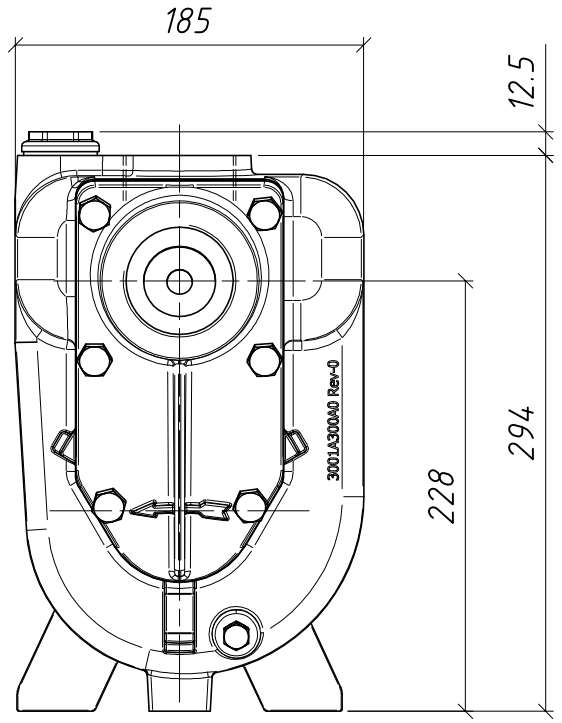

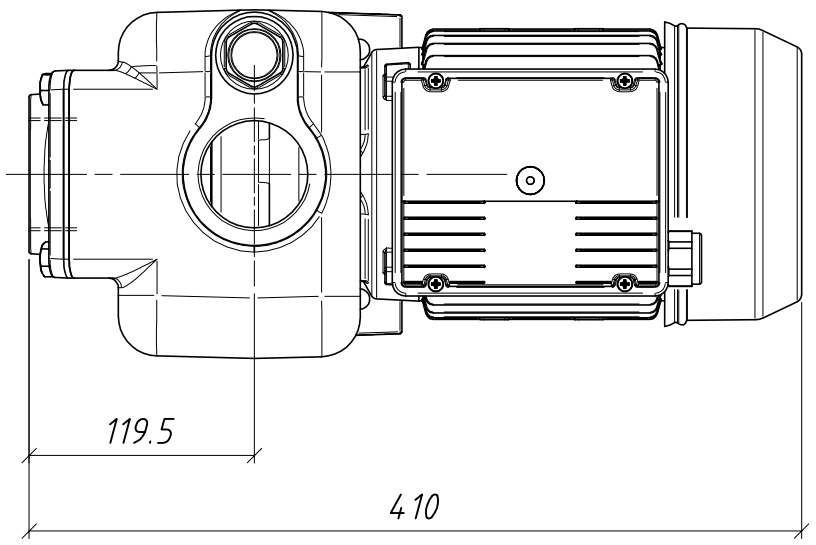

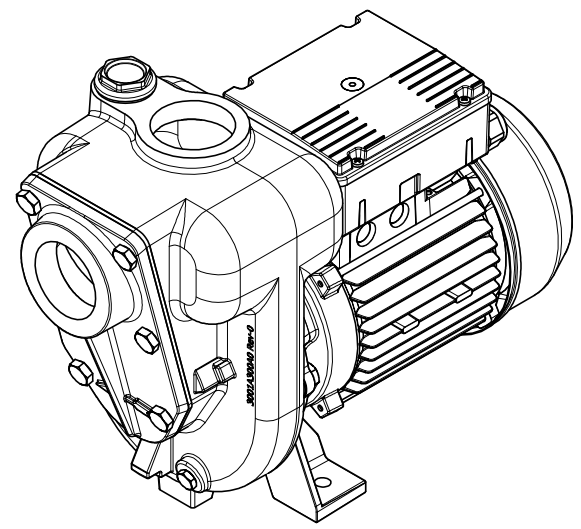

Progettato da	Controllato da	Approvato da	Data		Data	Formato: A3
Arici Flavio					29/05/2009	Scala: 1:4

G.M.P. spa
25064 Gussago (BS) ITALY
http://www.gmppumps.com

B2KQ-A _ B2KQ-A/B motore 1,5kW M. 230v.
B2KQ-A _ B2KQ-A/B with electric motor 1,5kW 1ph 230v.

N° disegno / Codice	Revisione	Foglio
IEAA3014	0	1 / 1

La G.M.P. spa si riserva la facoltà di modificare senza preavviso i dati riportati su questo disegno.
G.M.P. spa can alter without notifications the data mentioned in this drawing.
G.M.P. spa se réserve le droit de modifier sans préavis les données techniques dans ce dessin