SCHEDA TECNICA

Sollevatore semi-elettrico

Sollevatore semi-elettrico costruito interamente in acciaio inossidabile AISI 304 adatto all'utilizzo in ambienti umidi e corrosivi dove si richiedono pulizia ed igiene impeccabili e per risolvere problemi di corrosione legati all'impiego di acidi e soluzioni saline.
Estremamente leggero e maneggevole, progettato e costruito per ridurre la movimentazione manuale della merce in ambienti aggressivi riducendo lo sforzo dell'operatore.
Ottimale per l'impiego nell'industria agroalimentare, chimica e farmaceutica.
Resistente e dal design ergonomico risponde totalmente alle richieste di igiene più severe potendo essere igienizzato con un regolare lavaggio ad alta pressione.

Caratteristiche tecniche

- chassis resistente agli ambienti aggressivi e corrosivi
- timone ergonomico, struttura robusta e indistruttibile
- costruito per essere lavato e disinfettato con idropulitrice limitando i rischi di contaminazione microbiologica
- igiene e facile accesso ai componenti (costi di pulizia e manutenzione ridotti)
- facile da manovrare, sollevamento rapido
- massima stabilità

Optional e allestimenti speciali:

- rulli di carico doppi
- acciaio inossidabile AISI 316
- lunghezza forche su misura
- larghezza forche e/o scartamento esterno su misura (forche FEM)

Protezione cella frigo

Completamente lavabili

Pulizia ed igiene

Olio idraulico NSF - H1

Personalizzazioni

Modello: Bada 10-SE

Codice: UM.10SE.IT.REV.02 Revisione: 10/2018 Lingua: italiana

BADA® INOX

Info: +39.0424.382080 info@badacarrelli.com

Caratteristiche	1.1	Costruttore			**Italiana Carrelli Elevatori srl**	
	1.2	Modello			**10-SE**	
	1.3	Trazione			Manuale	
	1.4	Posizione operatore			a terra	
	1.5	Portata	Q	t	1	
	1.6	Baricentro del carico	c	mm	600	
	1.9	Interasse ruote	y	mm	1.230	
Pesi	2.1	Peso proprio inclusa batteria (vd riga 6.5)		kg	320	380
	2.2	Peso sull'asse con carico ant. / post.		kg	370 / 950	400 / 980
	2.3	Peso sull'asse senza carico ant. / post.		kg	200 / 120	230 / 150
Ruote Telaio	3.1	Gommatura			poliuretano	
	3.2	Dimensioni ruote anteriori		mm	175x40	
	3.3	Dimensioni ruote posteriori		mm	82x90	
	3.5	Numero ruote anteriori / posteriori (x = trazione)		n°	2 / 2	
	3.6	Carreggiata anteriore	b10	mm	683	
	3.7	Carreggiata posteriore	b11	mm	380	
Dimensioni Base	4.2	Altezza montante abbassato	h1	mm	2.078	1.978
	4.4	Corsa di sollevamento forche	h3	mm	1.560	2.810
	4.5	Altezza montante sfilato	h4	mm	2.078	3.340
	4.9	Altezza timone in posizione di guida min. / max.	h14	mm	724 / 1.223	
	4.15	Altezza forche abbassate	h13	mm	90	
	4.19	Lunghezza totale	l1	mm	1.740	
	4.20	Lunghezza incluso tallone forche	l2	m	590	
	4.21	Larghezza totale	b1/ b2	mm	779	
	4.22	Dimensioni forche	s/e/l	mm	55 / 180 / 1.150	
	4.25	Scartamento esterno forche	b5	mm	560	
	4.33	Larghezza corsia di lavoro con pallet 1000 x 1200 trasversale	Ast	mm	1.860	
	4.34	Larghezza corsia di lavoro con pallet 800 x 1200 longitudinale	Ast	mm	1.890	
	4.35	Raggio di curvatura	Wa	mm	1.313	
Prestazioni	5.2	Velocità di sollevamento con / senza carico		m/s	0,05 / 0,04	
	5.3	Velocità di discesa con / senza carico		m/s	0,19 / 0,13	
	5.11	Freno di esercizio			manuale	
Motori Elettrici	6.2	Motore di sollevamento, prestazione con S3 10%		kW	1,8	
	6.4	Voltaggio, capacità nominale batteria K5		V/Ah	12 / 140	
	6.5	Peso batteria		kg	36	
					* optional	

Scheda tecnica con dati rilevati secondo VDI 2198 e da carrello configurazione standard. Per altre gommature, montanti ed accessori i valori possono cambiare. I dati e le illustrazioni si intendono a titolo indicativo e non impegnativo, Italiana Carrelli Elevatori Srl si riserva il diritto di apportare modifiche senza preavviso.

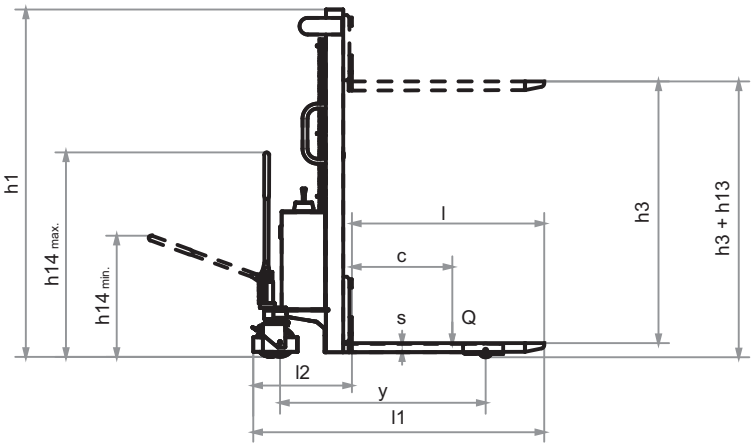

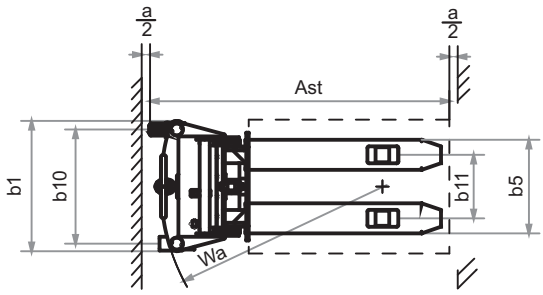

Italiana Carrelli Elevatori s.r.l.

via Albere 3/E, 36060 Romano d'Ezzelino (VI) Italy

+39.0424.382080 +39.0424.510432

www.badacarrelli.com info@badacarrelli.com